2022フジパンCUPユースU-12サッカー大会愛知県大会　＜組合せ＞

◇1・2回戦【9月4日(日)】

＜午前：松屋地所フレッチフィールドA・B＞

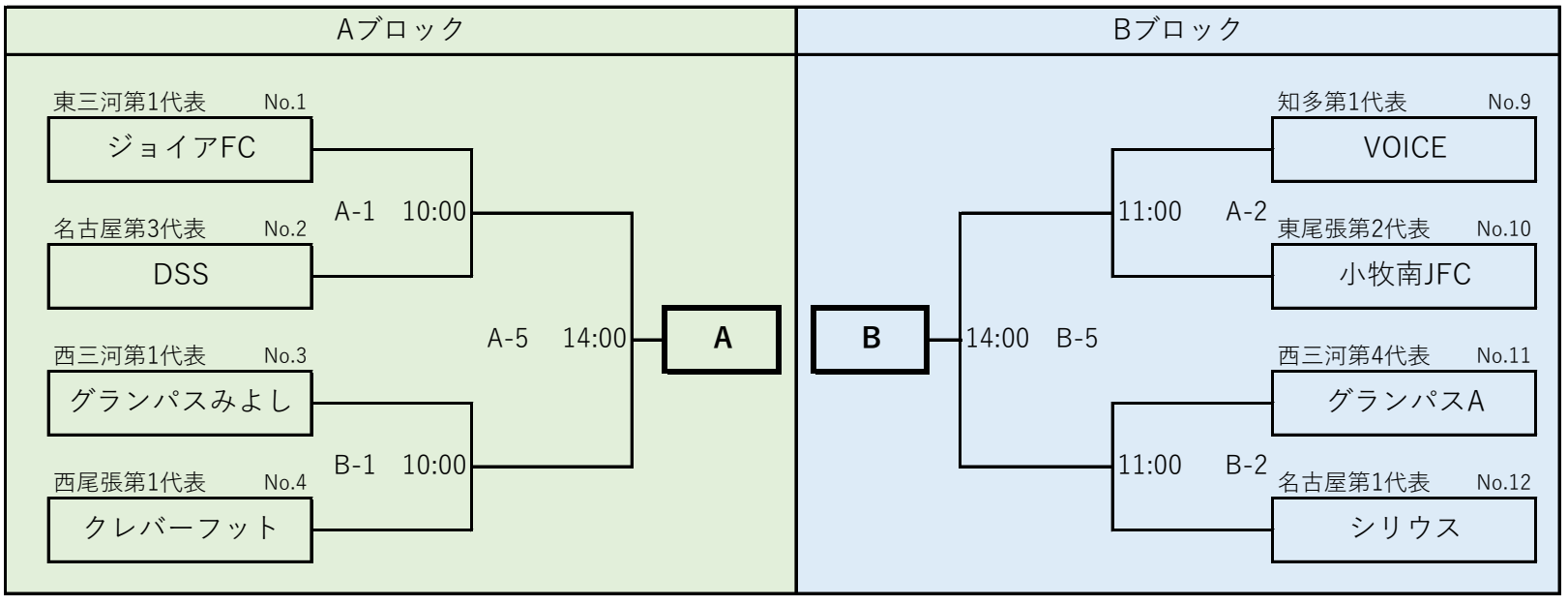

＜午後：松屋地所フレッチフィールドA・B＞

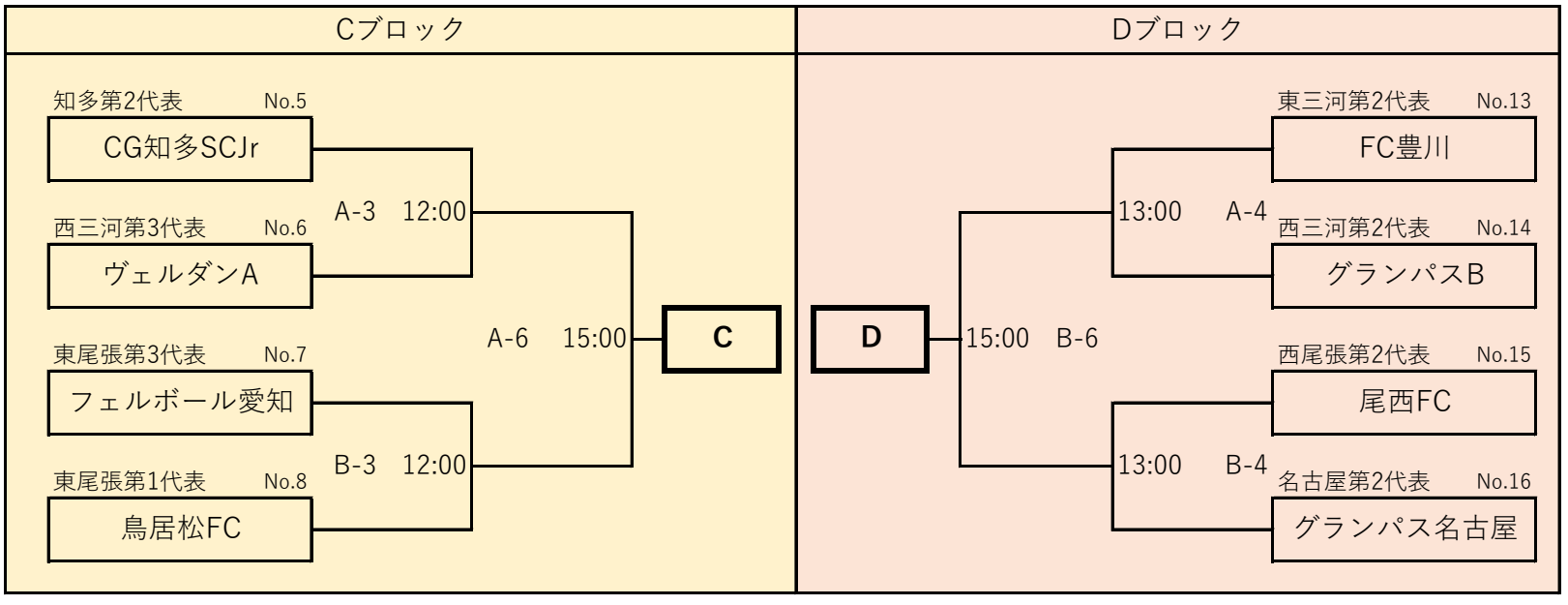
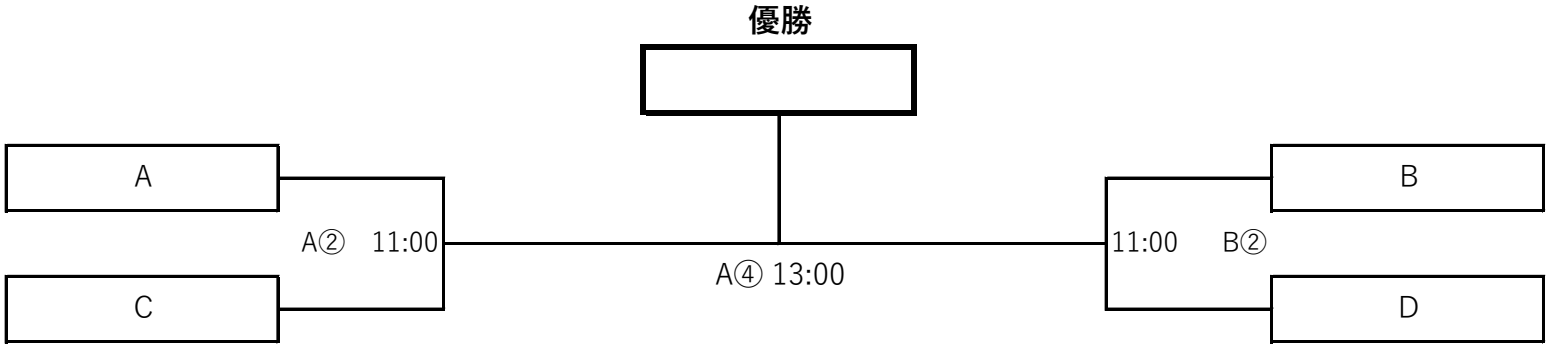
◇準決勝・決勝戦【9月11日(日)】会場：ＣＳアセット港サッカー場